MESAS
ENCIMERAS
CAJONES
CARTELAS

06

MESAS Y ACCESORIOS

Mesas centrales estándar **desmontadas**

Construidas **totalmente** en Acero Inoxidable AISI 304 18/10 satinado reforzado con omega. Frontal soldado de 60mm en punto redondo. Pata de tubo 40x40 con taco regulable de 60mm. Estante reforzado con omega central. 6 patas a partir de 2000mm.

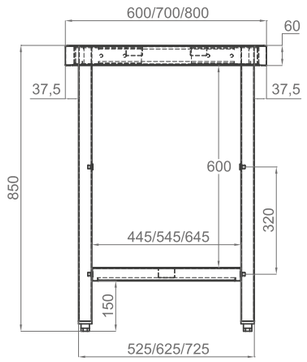

MONTAJE RÁPIDO Y FÁCIL

Mesas soldadas consultar páginas 76-77

Mesas centrales estándar desmontadas **Fondo 600**

DIMENSIONES (mm)	MARCO REF.	PVP(€)	1 ESTANTE	PVP(€)	ESTANTE ADICIONAL	PVP(€)
600x600x850	IDC6006D	385	IDC6106D	400	IDP6906D	125
800x600x850	IDC6008D	400	IDC6108D	415	IDP6908D	130
1000x600x850	IDC6010D	415	IDC6110D	430	IDP6910D	135
1200x600x850	IDC6012D	435	IDC6112D	450	IDP6912D	145
1400x600x850	IDC6014D	465	IDC6114D	480	IDP6914D	165
1500x600x850	IDC6015D	485	IDC6115D	500	IDP6915D	180
1600x600x850	IDC6016D	505	IDC6116D	520	IDP6916D	195
1800x600x850	IDC6018D	565	IDC6118D	580	IDP6918D	210
2000x600x850	IDC6020D	595	IDC6120D	615	IDP6920D	225
2200x600x850	IDC6022D	705	IDC6122D	725	IDP6922D	240
2400x600x850	IDC6024D	725	IDC6124D	745	IDP6924D	255

Mesas centrales estándar **desmontadas** **FONDO 700**

DIMENSIONES (mm)	MARCO REF.	PVP(€)	1 ESTANTE	PVP(€)	ESTANTE ADICIONAL	PVP(€)
600x700x850	IDC7006D	395	IDC7106D	410	IDP7906D	135
800x700x850	IDC7008D	410	IDC7108D	435	IDP7908D	140
1000x700x850	IDC7010D	425	IDC7110D	445	IDP7910D	145
1200x700x850	IDC7012D	445	IDC7112D	460	IDP7912D	155
1400x700x850	IDC7014D	475	IDC7114D	500	IDP7914D	175
1500x700x850	IDC7015D	495	IDC7115D	530	IDP7915D	190
1600x700x850	IDC7016D	515	IDC7116D	550	IDP7916D	205
1800x700x850	IDC7018D	575	IDC7118D	630	IDP7918D	220
2000x700x850	IDC7020D	610	IDC7120D	655	IDP7920D	235
2200x700x850	IDC7022D	720	IDC7122D	745	IDP7922D	250
2400x700x850	IDC7024D	740	IDC7124D	765	IDP7924D	265

Mesas centrales estándar **desmontadas** **FONDO 800**

DIMENSIONES (mm)	MARCO REF.	PVP(€)	1 ESTANTE	PVP(€)	ESTANTE ADICIONAL	PVP(€)
600x800x850	IDC8006D	440	IDC8106D	465	IDP8906D	150
800x800x850	IDC8008D	455	IDC8108D	490	IDP8908D	155
1000x800x850	IDC8010D	490	IDC8110D	525	IDP8910D	160
1200x800x850	IDC8012D	510	IDC8112D	550	IDP8912D	175
1400x800x850	IDC8014D	590	IDC8114D	625	IDP8914D	195
1500x800x850	IDC8015D	605	IDC8115D	640	IDP8915D	215
1600x800x850	IDC8016D	620	IDC8116D	655	IDP8916D	230
1800x800x850	IDC8018D	700	IDC8118D	760	IDP8918D	250
2000x800x850	IDC8020D	730	IDC8120D	780	IDP8920D	265
2200x800x850	IDC8022D	840	IDC8122D	875	IDP8922D	285
2400x800x850	IDC8024D	870	IDC8124D	900	IDP8924D	305

Mesas murales estándar **Desmontadas**

Construidas **totalmente** en Acero Inoxidable AISI 304 18/10 satinado reforzado con omega. Frontal soldado de 60mm en punto redondo. Peto posterior soldado de 100mm con radio sanitario. Pata de tubo 40x40 con taco regulable de 60mm. Estante reforzado con omega central. 6 patas a partir de 2000mm.

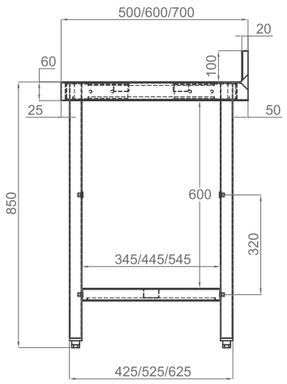

MONTAJE RÁPIDO Y FÁCIL

Mesas soldadas consultar páginas 78-79

Mesas murales estándar **desmontadas** **FONDO 500**

DIMENSIONES (mm)	MARCO REF.	PVP(€)	1 ESTANTE	PVP(€)	ESTANTE ADICIONAL	PVP(€)
600x500x850	IDM5006D	350	IDM5106D	375	IDP5906D	115
800x500x850	IDM5008D	365	IDM5108D	390	IDP5908D	120
1000x500x850	IDM5010D	380	IDM5110D	405	IDP5910D	125
1200x500x850	IDM5012D	400	IDM5112D	425	IDP5912D	135
1400x500x850	IDM5014D	430	IDM5114D	455	IDP5914D	150
1500x500x850	IDM5015D	450	IDM5115D	475	IDP5915D	165
1600x500x850	IDM5016D	470	IDM5116D	505	IDP5916D	175
1800x500x850	IDM5018D	530	IDM5118D	555	IDP5918D	190
2000x500x850	IDM5020D	550	IDM5120D	580	IDP5920D	205
2200x500x850	IDM5022D	645	IDM5122D	680	IDP5922D	220
2400x500x850	IDM5024D	680	IDM5124D	715	IDP5924D	235

06 • MESAS Y ACCESORIOS

Mesas murales estándar **desmontadas** **FONDO 600**

DIMENSIONES (mm)	MARCO REF.	PVP(€)	1 ESTANTE	PVP(€)	ESTANTE ADICIONAL	PVP(€)
600x600x850	IDM6006D	390	IDM6106D	415	IDP6906D	125
800x600x850	IDM6008D	410	IDM6108D	425	IDP6908D	130
1000x600x850	IDM6010D	425	IDM6110D	435	IDP6910D	135
1200x600x850	IDM6012D	450	IDM6112D	460	IDP6912D	145
1400x600x850	IDM6014D	480	IDM6114D	490	IDP6914D	165
1500x600x850	IDM6015D	500	IDM6115D	510	IDP6915D	180
1600x600x850	IDM6016D	520	IDM6116D	530	IDP6916D	195
1800x600x850	IDM6018D	595	IDM6118D	605	IDP6918D	210
2000x600x850	IDM6020D	620	IDM6120D	630	IDP6920D	225
2200x600x850	IDM6022D	720	IDM6122D	750	IDP6922D	240
2400x600x850	IDM6024D	770	IDM6124D	800	IDP6924D	255

Mesas murales estándar **desmontadas** **FONDO 700**

DIMENSIONES (mm)	MARCO REF.	PVP(€)	1 ESTANTE	PVP(€)	ESTANTE ADICIONAL	PVP(€)
600x700x850	IDM7006D	410	IDM7106D	420	IDP7906D	135
800x700x850	IDM7008D	420	IDM7108D	435	IDP7908D	140
1000x700x850	IDM7010D	435	IDM7110D	455	IDP7910D	145
1200x700x850	IDM7012D	460	IDM7112D	480	IDP7912D	155
1400x700x850	IDM7014D	490	IDM7114D	520	IDP7914D	175
1500x700x850	IDM7015D	515	IDM7115D	540	IDP7915D	190
1600x700x850	IDM7016D	535	IDM7116D	565	IDP7916D	205
1800x700x850	IDM7018D	610	IDM7118D	635	IDP7918D	220
2000x700x850	IDM7020D	660	IDM7120D	690	IDP7920D	235
2200x700x850	IDM7022D	760	IDM7122D	780	IDP7922D	250
2400x700x850	IDM7024D	800	IDM7124D	830	IDP7924D	265

Mesas centrales estándar **desmontadas**
Altura 600

Construidas **totalmente** en Acero Inoxidable AISI 304 18/10 satinado reforzado con omega. Frontal soldado de 60mm en punto redondo. Peto posterior soldado de 100mm con radio sanitario. Pata de tubo 40x40 con taco regulable de 60mm. Estante reforzado con omega central. 6 patas a partir de 2000mm.

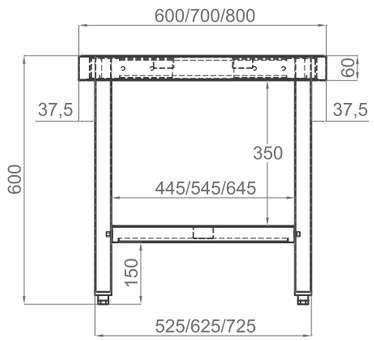

MONTAJE RÁPIDO Y FÁCIL

Mesas soldadas consultar página 80

Marco refuerzo

LARGO (mm)	FONDO 600	PVP(€)	FONDO 700	PVP(€)	FONDO 800	PVP(€)
600	**IDC6706D**	385	**IDC7706D**	395	**IDC8706D**	440
800	**IDC6708D**	400	**IDC7708D**	410	**IDC8708D**	455
1000	**IDC6710D**	415	**IDC7710D**	425	**IDC8710D**	490
1200	**IDC6712D**	435	**IDC7712D**	445	**IDC8712D**	510
1400	**IDC6714D**	465	**IDC7714D**	475	**IDC8714D**	590
1500	**IDC6715D**	485	**IDC7715D**	495	**IDC8715D**	605
1600	**IDC6716D**	505	**IDC7716D**	515	**IDC8716D**	620
1800	**IDC6718D**	565	**IDC7718D**	575	**IDC8718D**	700
2000	**IDC6720D**	595	**IDC7720D**	610	**IDC8720D**	730
2200	**IDC6722D**	705	**IDC7722D**	720	**IDC8722D**	840
2400	**IDC6724D**	725	**IDC7724D**	740	**IDC8724D**	870

Estante inferior

LARGO (mm)	FONDO 600	PVP(€)	FONDO 700	PVP(€)	FONDO 800	PVP(€)
600	**IDC6506D**	400	**IDC7506D**	410	**IDC8506D**	465
800	**IDC6508D**	415	**IDC7508D**	425	**IDC8508D**	490
1000	**IDC6510D**	430	**IDC7510D**	445	**IDC8510D**	525
1200	**IDC6512D**	450	**IDC7512D**	460	**IDC8512D**	550
1400	**IDC6514D**	480	**IDC7514D**	500	**IDC8514D**	625
1500	**IDC6515D**	500	**IDC7515D**	530	**IDC8515D**	640
1600	**IDC6516D**	520	**IDC7516D**	550	**IDC8516D**	655
1800	**IDC6518D**	580	**IDC7518D**	630	**IDC8518D**	750
2000	**IDC6520D**	615	**IDC7520D**	655	**IDC8520D**	780
2200	**IDC6522D**	725	**IDC7522D**	745	**IDC8522D**	875
2400	**IDC6524D**	745	**IDC7524D**	765	**IDC8524D**	900

06 • MESAS Y ACCESORIOS

Mesas murales estándar **desmontadas**
Altura 600

Construidas **totalmente** en Acero Inoxidable AISI 304 18/10 satinado y reforzadas con omega. Frontal soldado de 60mm en punto redondo. Peto posterior soldado de 100mm con radio sanitario. Pata de tubo 40x40mm con taco regulable de 60mm. Estante reforzado con omega central. 6 patas a partir de 2000mm.

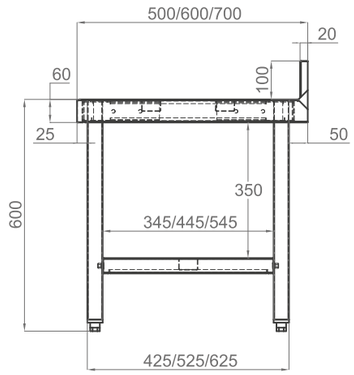

MONTAJE RÁPIDO Y FÁCIL

Mesas soldadas consultar página 81

Marco refuerzo

LARGO (mm)	FONDO 500	PVP(€)	FONDO 600	PVP(€)	FONDO 700	PVP(€)
600	**IDM5806D**	350	**IDM6806D**	390	**IDM7806D**	410
800	**IDM5808D**	365	**IDM6808D**	410	**IDM7808D**	420
1000	**IDM5810D**	380	**IDM6810D**	425	**IDM7810D**	435
1200	**IDM5812D**	400	**IDM6812D**	450	**IDM7812D**	460
1400	**IDM5814D**	430	**IDM6814D**	480	**IDM7814D**	490
1500	**IDM5815D**	450	**IDM6815D**	500	**IDM7815D**	515
1600	**IDM5816D**	470	**IDM6816D**	520	**IDM7816D**	535
1800	**IDM5818D**	530	**IDM6818D**	595	**IDM7818D**	610
2000	**IDM5820D**	550	**IDM6820D**	620	**IDM7820D**	660
2200	**IDM5822D**	645	**IDM6822D**	720	**IDM7822D**	760
2400	**IDM5824D**	680	**IDM6824D**	770	**IDM7824D**	800

Estante inferior

LARGO (mm)	FONDO 500	PVP(€)	FONDO 600	PVP(€)	FONDO 700	PVP(€)
600	**IDM5606D**	375	**IDM6606D**	415	**IDM7606D**	420
800	**IDM5608D**	390	**IDM6608D**	425	**IDM7608D**	435
1000	**IDM5610D**	405	**IDM6610D**	435	**IDM7610D**	455
1200	**IDM5612D**	425	**IDM6612D**	460	**IDM7612D**	480
1400	**IDM5614D**	455	**IDM6614D**	490	**IDM7614D**	520
1500	**IDM5615D**	475	**IDM6615D**	510	**IDM7615D**	540
1600	**IDM5616D**	505	**IDM6616D**	530	**IDM7616D**	565
1800	**IDM5618D**	555	**IDM6618D**	605	**IDM7618D**	635
2000	**IDM5620D**	580	**IDM6620D**	630	**IDM7620D**	690
2200	**IDM5622D**	680	**IDM6622D**	750	**IDM7622D**	780
2400	**IDM5624D**	715	**IDM6624D**	800	**IDM7624D**	830

Mesas murales Chef estándar **desmontadas**
Marco de refuerzo

Construidas **totalmente** en Acero Inoxidable AISI 304 18/10 satinado reforzado con omega. Frontal soldado de 60mm en punto redondo. Peto posterior de 100mm con radio sanitario. Cuba soldada 400x340x200mm en mesas fondo 500mm. Cuba soldada 400x400x200mm en mesas fondo 600mm y 700mm. Pata de tubo 40x40 con taco regulable de 60mm. Estante reforzado con omega central.

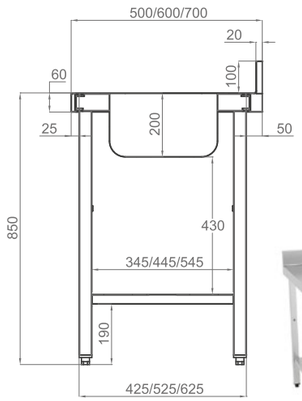

MONTAJE RÁPIDO Y FÁCIL

Mesas soldadas consultar página 82

Cuba derecha

Cuba izquierda

Cuba central

Fondo 500

DIMENSIONES (mm)	CUB. DCHA.	PVP(€)	CUB. IZQ.	PVP(€)
1200x500x850	**IDX5012D**	545	**IDX5012I**	545
1500x500x850	**IDX5015D**	610	**IDX5015I**	610
1800x500x850	**IDX5018D**	680	**IDX5018I**	680

Fondo 600

DIMENSIONES (mm)	CUB. DCHA.	PVP(€)	CUB. IZQ.	PVP(€)	CUB. CENT.	PVP(€)
1000x600x850	**IDX6010D**	515	**IDX6010I**	515		
1200x600x850	**IDX6012D**	540	**IDX6012I**	540		
1400x600x850	**IDX6014D**	590	**IDX6014I**	590		
1500x600x850	**IDX6015D**	605	**IDX6015I**	605		
1600x600x850	**IDX6016D**	640	**IDX6016I**	640	**IDX6016C**	665
1800x600x850	**IDX6018D**	675	**IDX6018I**	675	**IDX6018C**	700
2000x600x850	**IDX6020D**	720	**IDX6020I**	720	**IDX6020C**	760

Fondo 700

DIMENSIONES (mm)	CUB. DCHA.	PVP(€)	CUB. IZQ.	PVP(€)	CUB. CENT.	PVP(€)
1000x600x850	**IDX7010D**	600	**IDX7010I**	600		
1200x600x850	**IDX7012D**	635	**IDX7012I**	635		
1400x600x850	**IDX7014D**	675	**IDX7014I**	675		
1500x600x850	**IDX7015D**	700	**IDX7015I**	700		
1600x600x850	**IDX7016D**	730	**IDX7016I**	730	**IDX7016C**	775
1800x600x850	**IDX7018D**	800	**IDX7018I**	800	**IDX7018C**	840
2000x600x850	**IDX7020D**	840	**IDX7020I**	840	**IDX7020C**	890

Mesas murales Chef estándar **desmontadas**
Estante inferior

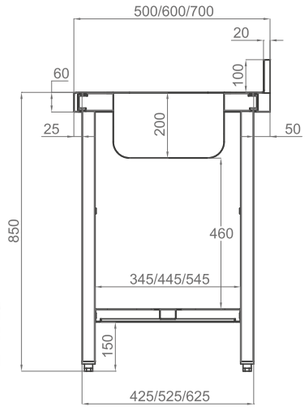

MONTAJE RÁPIDO Y FÁCIL

Mesas soldadas consultar página 83

Cuba derecha

Cuba izquierda

Cuba central

Fondo 500

DIMENSIONES (mm)	CUB. DCHA.	PVP(€)	CUB. IZQ.	PVP(€)
1200x500x850	**IDX5112D**	600	**IDX5112I**	600
1500x500x850	**IDX5115D**	670	**IDX5115I**	670
1800x500x850	**IDX5118D**	735	**IDX5118I**	735

Fondo 600

DIMENSIONES (mm)	CUB. DCHA.	PVP(€)	CUB. IZQ.	PVP(€)	CUB. CENT.	PVP(€)
1000x600x850	**IDX6110D**	615	**IDX6110I**	615		
1200x600x850	**IDX6112D**	640	**IDX6112I**	640		
1400x600x850	**IDX6114D**	670	**IDX6114I**	670		
1500x600x850	**IDX6115D**	685	**IDX6115I**	685		
1600x600x850	**IDX6116D**	715	**IDX6116I**	715	**IDX6116C**	730
1800x600x850	**IDX6118D**	750	**IDX6118I**	750	**IDX6118C**	760
2000x600x850	**IDX6120D**	825	**IDX6120I**	825	**IDX6120C**	845

Fondo 700

DIMENSIONES (mm)	CUB. DCHA.	PVP(€)	CUB. IZQ.	PVP(€)	CUB. CENT.	PVP(€)
1000x700x850	**IDX7110D**	675	**IDX7110I**	675		
1200x700x850	**IDX7112D**	710	**IDX7112I**	710		
1400x700x850	**IDX7114D**	740	**IDX7114I**	740		
1500x700x850	**IDX7115D**	755	**IDX7115I**	755		
1600x700x850	**IDX7116D**	775	**IDX7116I**	775	**IDX7116C**	795
1800x700x850	**IDX7118D**	825	**IDX7118I**	825	**IDX7118C**	840
2000x700x850	**IDX7120D**	880	**IDX7120I**	880	**IDX7120C**	905

Mesas centrales estándar **Soldadas**

Construidas **totalmente** en Acero Inoxidable AISI 304 18/10 satinado y reforzadas con omega. Frontal soldado de 60mm en punto redondo. Patas de tubo 40x40 con taco regulable de 60mm. Estante reforzado con omega central. 6 patas a partir de 2000mm.

Se suministran totalmente montadas y soldadas.

Mesas desmontadas consultar páginas 68-69

Medidas especiales en gama flexi-estándar página 200

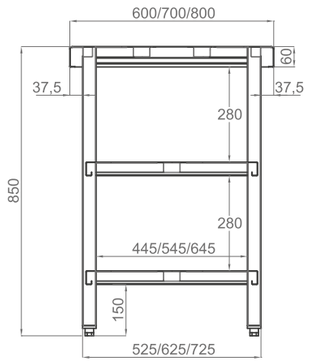

Mesas centrales estándar **soldadas** **Fondo 600**

DIMENSIONES (mm)	MARCO REF.	PVP(€)	1 ESTANTE	PVP(€)	2 ESTANTES	PVP(€)
600x600x850	**IDC06006**	415	**IDC06106**	440	**IDC06206**	560
800x600x850	**IDC06008**	430	**IDC06108**	455	**IDC06208**	580
1000x600x850	**IDC06010**	445	**IDC06110**	470	**IDC06210**	600
1200x600x850	**IDC06012**	465	**IDC06112**	490	**IDC06212**	630
1400x600x850	**IDC06014**	495	**IDC06114**	520	**IDC06214**	680
1500x600x850	**IDC06015**	515	**IDC06115**	540	**IDC06215**	715
1600x600x850	**IDC06016**	535	**IDC06116**	560	**IDC06216**	750
1800x600x850	**IDC06018**	595	**IDC06118**	620	**IDC06218**	825
2000x600x850	**IDC06020**	625	**IDC06120**	655	**IDC06220**	875
2200x600x850	**IDC06022**	735	**IDC06122**	765	**IDC06222**	1005
2400x600x850	**IDC06024**	755	**IDC06124**	785	**IDC06224**	1030

06 • MESAS Y ACCESORIOS

Mesas centrales estándar **soldadas** **Fondo 700**

DIMENSIONES (mm)	MARCO REF.	PVP(€)	1 ESTANTE	PVP(€)	2 ESTANTES	PVP(€)
600x700x850	**IDC07006**	425	**IDC07106**	450	**IDC07206**	580
800x700x850	**IDC07008**	440	**IDC07108**	465	**IDC07208**	600
1000x700x850	**IDC07010**	465	**IDC07110**	490	**IDC07210**	630
1200x700x850	**IDC07012**	485	**IDC07112**	510	**IDC07212**	660
1400x700x850	**IDC07014**	560	**IDC07114**	585	**IDC07214**	755
1500x700x850	**IDC07015**	575	**IDC07115**	600	**IDC07215**	785
1600x700x850	**IDC07016**	590	**IDC07116**	615	**IDC07216**	815
1800x700x850	**IDC07018**	670	**IDC07118**	695	**IDC07218**	925
2000x700x850	**IDC07020**	690	**IDC07120**	720	**IDC07220**	960
2200x700x850	**IDC07022**	780	**IDC07122**	810	**IDC07222**	1065
2400x700x850	**IDC07024**	805	**IDC07124**	835	**IDC07224**	1105

Mesas centrales estándar **soldadas** **Fondo 800**

DIMENSIONES (mm)	MARCO REF.	PVP(€)	1 ESTANTE	PVP(€)	2 ESTANTES	PVP(€)
600x800x850	**IDC08006**	475	**IDC08106**	500	**IDC08206**	645
800x800x850	**IDC08008**	500	**IDC08108**	525	**IDC08208**	675
1000x800x850	**IDC08010**	535	**IDC08110**	560	**IDC08210**	715
1200x800x850	**IDC08012**	565	**IDC08112**	580	**IDC08212**	750
1400x800x850	**IDC08014**	635	**IDC08114**	660	**IDC08214**	850
1500x800x850	**IDC08015**	650	**IDC08115**	675	**IDC08215**	885
1600x800x850	**IDC08016**	665	**IDC08116**	690	**IDC08216**	915
1800x800x850	**IDC08018**	770	**IDC08118**	795	**IDC08218**	1050
2000x800x850	**IDC08020**	785	**IDC08120**	820	**IDC08220**	1090
2200x800x850	**IDC08022**	895	**IDC08122**	935	**IDC08222**	1225
2400x800x850	**IDC08024**	925	**IDC08124**	965	**IDC08224**	1275

Mesas murales estándar **Soldadas**

Construidas **totalmente** en Acero Inoxidable AISI 304 18/10 satinado y reforzadas con omega. Frontal soldado de 60mm en punto redondo. Patas de tubo 40x40 con taco regulable de 60mm. Estante reforzado con omega central. 6 patas a partir de 2000mm.

Se suministran totalmente montadas y soldadas.

Mesas desmontadas consultar páginas 70-71

Medidas especiales en gama flexi-estándar página 201

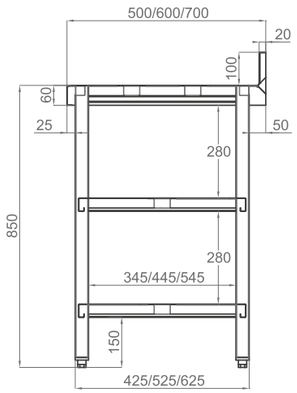

Mesas murales estándar **soldadas** **Fondo 500**

DIMENSIONES (mm)	MARCO REF.	PVP(€)	1 ESTANTE	PVP(€)	2 ESTANTES	PVP(€)
600x500x850	**IDM50006**	405	**IDM51006**	430	**IDM52006**	540
800x500x850	**IDM50008**	420	**IDM51008**	445	**IDM52008**	560
1000x500x850	**IDM50010**	435	**IDM51010**	460	**IDM52010**	580
1200x500x850	**IDM50012**	455	**IDM51012**	480	**IDM52012**	610
1400x500x850	**IDM50014**	485	**IDM51014**	510	**IDM52014**	655
1500x500x850	**IDM50015**	505	**IDM51015**	530	**IDM52015**	690
1600x500x850	**IDM50016**	525	**IDM51016**	560	**IDM52016**	720
1800x500x850	**IDM50018**	585	**IDM51018**	610	**IDM52018**	815
2000x500x850	**IDM50020**	605	**IDM51020**	635	**IDM52020**	865
2200x500x850	**IDM50022**	700	**IDM51022**	735	**IDM52022**	1010
2400x500x850	**IDM50024**	735	**IDM51024**	770	**IDM52024**	1045

Mesas murales estándar **soldadas** **Fondo 600**

DIMENSIONES (mm)	MARCO REF.	PVP(€)	1 ESTANTE	PVP(€)	2 ESTANTES	PVP(€)
600x600x850	**IDM60006**	425	**IDM61006**	450	**IDM62006**	570
800x600x850	**IDM60008**	445	**IDM61008**	470	**IDM62008**	595
1000x600x850	**IDM60010**	460	**IDM61010**	485	**IDM62010**	615
1200x600x850	**IDM60012**	485	**IDM61012**	510	**IDM62012**	650
1400x600x850	**IDM60014**	500	**IDM61014**	535	**IDM62014**	695
1500x600x850	**IDM60015**	525	**IDM61015**	550	**IDM62015**	725
1600x600x850	**IDM60016**	540	**IDM61016**	565	**IDM62016**	755
1800x600x850	**IDM60018**	630	**IDM61018**	655	**IDM62018**	860
2000x600x850	**IDM60020**	650	**IDM61020**	680	**IDM62020**	910
2200x600x850	**IDM60022**	770	**IDM61022**	825	**IDM62022**	1070
2400x600x850	**IDM60024**	795	**IDM61024**	845	**IDM62024**	1105

Mesas murales estándar **soldadas** **Fondo 700**

DIMENSIONES (mm)	MARCO REF.	PVP(€)	1 ESTANTE	PVP(€)	2 ESTANTES	PVP(€)
600x700x850	**IDM70006**	440	**IDM71006**	465	**IDM72006**	595
800x700x850	**IDM70008**	470	**IDM71008**	495	**IDM72008**	630
1000x700x850	**IDM70010**	485	**IDM71010**	510	**IDM72010**	650
1200x700x850	**IDM70012**	515	**IDM71012**	540	**IDM72012**	690
1400x700x850	**IDM70014**	585	**IDM71014**	610	**IDM72014**	780
1500x700x850	**IDM70015**	605	**IDM71015**	630	**IDM72015**	815
1600x700x850	**IDM70016**	625	**IDM71016**	650	**IDM72016**	850
1800x700x850	**IDM70018**	695	**IDM71018**	720	**IDM72018**	945
2000x700x850	**IDM70020**	725	**IDM71020**	755	**IDM72020**	995
2200x700x850	**IDM70022**	810	**IDM71022**	860	**IDM72022**	1105
2400x700x850	**IDM70024**	835	**IDM71024**	880	**IDM72024**	1150

Mesas centrales estándar **soldadas**
Altura 600

Construidas **totalmente** en Acero Inoxidable AISI 304 18/10 satinado y reforzadas con omega. Frontal soldado de 60mm en punto redondo. Patas de tubo 40x40 con taco regulable de 60mm. Estante reforzado con omega central. 6 patas a partir de 2000mm.

Mesas desmontadas consultar página 72

Medidas especiales en gama flexi-estándar página 200

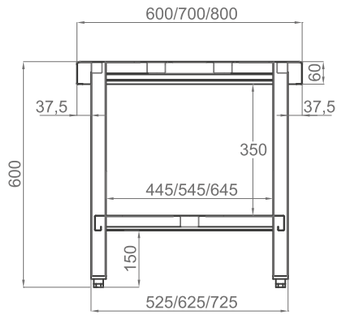

Marco refuerzo

LARGO (mm)	FONDO 600	PVP(€)	FONDO 700	PVP(€)	FONDO 800	PVP(€)
600	**IDC60506**	415	**IDC70506**	425	**IDC80506**	475
800	**IDC60508**	430	**IDC70508**	440	**IDC80508**	500
1000	**IDC60510**	445	**IDC70510**	465	**IDC80510**	535
1200	**IDC60512**	465	**IDC70512**	485	**IDC80512**	565
1400	**IDC60514**	495	**IDC70514**	560	**IDC80514**	635
1500	**IDC60515**	515	**IDC70515**	575	**IDC80515**	650
1600	**IDC60516**	535	**IDC70516**	590	**IDC80516**	665
1800	**IDC60518**	595	**IDC70518**	670	**IDC80518**	770
2000	**IDC60520**	625	**IDC70520**	690	**IDC80520**	785
2200	**IDC60522**	735	**IDC70522**	780	**IDC80522**	895
2400	**IDC60524**	755	**IDC70524**	805	**IDC80524**	925

Estante inferior

LARGO (mm)	FONDO 600	PVP(€)	FONDO 700	PVP(€)	FONDO 800	PVP(€)
600	**IDC61506**	440	**IDC71506**	450	**IDC81506**	500
800	**IDC61508**	455	**IDC71508**	465	**IDC81508**	525
1000	**IDC61510**	470	**IDC71510**	490	**IDC81510**	560
1200	**IDC61512**	490	**IDC71512**	510	**IDC81512**	580
1400	**IDC61514**	520	**IDC71514**	585	**IDC81514**	660
1500	**IDC61515**	540	**IDC71515**	600	**IDC81515**	675
1600	**IDC61516**	560	**IDC71516**	615	**IDC81516**	690
1800	**IDC61518**	620	**IDC71518**	695	**IDC81518**	795
2000	**IDC61520**	655	**IDC71520**	720	**IDC81520**	820
2200	**IDC61522**	765	**IDC71522**	810	**IDC81522**	935
2400	**IDC61524**	785	**IDC71524**	835	**IDC81524**	965

06 • MESAS Y ACCESORIOS

Mesas murales estándar **soldadas**
Altura 600

Construidas **totalmente** en Acero Inoxidable AISI 304 18/10 satinado y reforzadas con omega. Frontal soldado de 60mm en punto redondo. Patas de tubo 40x40 con taco regulable de 60mm. Estante reforzado con omega central. 6 patas a partir de 2000mm.

Se suministran totalmente montadas y soldadas.

Mesas desmontadas consultar página 73

Medidas especiales en gama flexi-estándar página 201

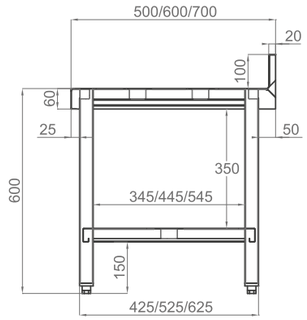

Marco refuerzo

LARGO (mm)	FONDO 500	PVP(€)	FONDO 600	PVP(€)	FONDO 700	PVP(€)
600	**IDM50506**	405	**IDM60506**	425	**IDM70506**	440
800	**IDM50508**	420	**IDM60508**	445	**IDM70508**	470
1000	**IDM50510**	435	**IDM60510**	460	**IDM70510**	485
1200	**IDM50512**	455	**IDM60512**	485	**IDM70512**	515
1400	**IDM50514**	485	**IDM60514**	500	**IDM70514**	585
1500	**IDM50515**	505	**IDM60515**	525	**IDM70515**	605
1600	**IDM50516**	525	**IDM60516**	540	**IDM70516**	625
1800	**IDM50518**	585	**IDM60518**	630	**IDM70518**	695
2000	**IDM50520**	605	**IDM60520**	650	**IDM70520**	725
2200	**IDM50522**	700	**IDM60522**	770	**IDM70522**	810
2400	**IDM50524**	735	**IDM60524**	795	**IDM70524**	835

Estante inferior

LARGO (mm)	FONDO 500	PVP(€)	FONDO 600	PVP(€)	FONDO 700	PVP(€)
600	**IDM51506**	430	**IDM61506**	450	**IDM71506**	465
800	**IDM51508**	445	**IDM61508**	470	**IDM71508**	495
1000	**IDM51510**	460	**IDM61510**	485	**IDM71510**	510
1200	**IDM51512**	480	**IDM61512**	510	**IDM71512**	540
1400	**IDM51514**	510	**IDM61514**	535	**IDM71514**	610
1500	**IDM51515**	530	**IDM61515**	550	**IDM71515**	630
1600	**IDM51516**	560	**IDM61516**	565	**IDM71516**	650
1800	**IDM51518**	610	**IDM61518**	655	**IDM71518**	720
2000	**IDM51520**	635	**IDM61520**	680	**IDM71520**	755
2200	**IDM51522**	735	**IDM61522**	825	**IDM71522**	860
2400	**IDM51524**	770	**IDM61524**	845	**IDM71524**	880

Mesas murales Chef estándar **soldadas**
Marco de refuerzo

Construidas **totalmente** en Acero Inoxidable AISI 304 18/10 satinado reforzado con omega. Frontal soldado de 60mm en punto redondo. Peto posterior de 100mm con radio sanitario. Cuba soldada 400x340x200mm en mesas fondo 500mm. Cuba soldada 400x400x200mm en mesas fondo 600mm y 700mm. Pata de tubo 40x40 con taco regulable de 60mm. Estante reforzado con omega central.

Se suministran totalmente montadas y soldadas.

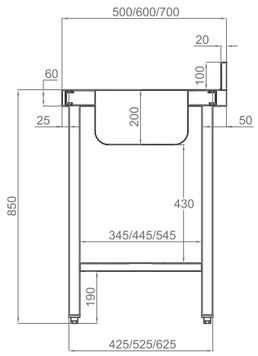

Mesas desmontadas consultar página 74

Cuba derecha

Cuba izquierda

Cuba central

Fondo 500

DIMENSIONES (mm)	CUB. DCHA.	PVP(€)	CUB. IZQ.	PVP(€)
1200x500x850	**IDX5812D**	550	**IDX5812I**	550
1500x500x850	**IDX5815D**	615	**IDX5815I**	615
1800x500x850	**IDX5818D**	685	**IDX5818I**	685

Fondo 600

DIMENSIONES (mm)	CUB. DCHA.	PVP(€)	CUB. IZQ.	PVP(€)	CUB. CENT.	PVP(€)
1000x600x850	**IDX6810D**	540	**IDX6810I**	540		
1200x600x850	**IDX6812D**	565	**IDX6812I**	565		
1400x600x850	**IDX6814D**	615	**IDX6814I**	615		
1500x600x850	**IDX6815D**	630	**IDX6815I**	630		
1600x600x850	**IDX6816D**	665	**IDX6816I**	665	**IDX6816C**	670
1800x600x850	**IDX6818D**	700	**IDX6818I**	700	**IDX6818C**	705
2000x600x850	**IDX6820D**	755	**IDX6820I**	755	**IDX6820C**	765

Fondo 700

DIMENSIONES (mm)	CUB. DCHA.	PVP(€)	CUB. IZQ.	PVP(€)	CUB. CENT.	PVP(€)
1000x700x850	**IDX7810D**	585	**IDX7810I**	585		
1200x700x850	**IDX7812D**	620	**IDX7812I**	620		
1400x700x850	**IDX7814D**	685	**IDX7814I**	685		
1500x700x850	**IDX7815D**	725	**IDX7815I**	725		
1600x700x850	**IDX7816D**	760	**IDX7816I**	760	**IDX7816C**	780
1800x700x850	**IDX7818D**	825	**IDX7818I**	825	**IDX7818C**	845
2000x700x850	**IDX7820D**	865	**IDX7820I**	865	**IDX7820C**	895

06 • MESAS Y ACCESORIOS

Mesas murales Chef estándar **soldadas**
Estante inferior

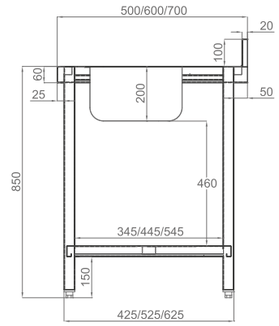

Mesas desmontadas consultar página 75

Cuba derecha

Cuba izquierda

Cuba central

Fondo 500

DIMENSIONES (mm)	CUB. DCHA.	PVP(€)	CUB. IZQ.	PVP(€)
1200x500x850	**IDX5912D**	605	**IDX5912I**	605
1500x500x850	**IDX5915D**	675	**IDX5915I**	675
1800x500x850	**IDX5918D**	740	**IDX5918I**	740

Fondo 600

DIMENSIONES (mm)	CUB. DCHA.	PVP(€)	CUB. IZQ.	PVP(€)	CUB. CENT.	PVP(€)
1000x600x850	**IDX6910D**	680	**IDX6910I**	620		
1200x600x850	**IDX6912D**	715	**IDX6912I**	645		
1400x600x850	**IDX6914D**	745	**IDX6914I**	675		
1500x600x850	**IDX6915D**	760	**IDX6915I**	690		
1600x600x850	**IDX6916D**	780	**IDX6916I**	720	**IDX6916C**	735
1800x600x850	**IDX6918D**	830	**IDX6918I**	755	**IDX6918C**	765
2000x600x850	**IDX6920D**	885	**IDX6920I**	830	**IDX6920C**	850

Fondo 700

DIMENSIONES (mm)	CUB. DCHA.	PVP(€)	CUB. IZQ.	PVP(€)	CUB. CENT.
1000x700x850	**IDX7910D**	680	**IDX7910I**	680	
1200x700x850	**IDX7912D**	715	**IDX7912I**	715	
1400x700x850	**IDX7914D**	745	**IDX7914I**	745	
1500x700x850	**IDX7915D**	760	**IDX7915I**	760	
1600x700x850	**IDX7916D**	780	**IDX7916I**	780	**IDX7916C** 800
1800x700x850	**IDX7918D**	830	**IDX7918I**	830	**IDX7918C** 845
2000x700x850	**IDX7920D**	885	**IDX7920I**	885	**IDX7920C** 910

Mesas preparación estándar **Soldadas**

Construidas **totalmente** en Acero Inoxidable AISI 304 18/10 satinado y reforzadas con omega. Frontal soldado de 60mm en punto redondo. Cubas soldadas radio sanitario. 1 aro desbarace de chapa. Polietileno 20mm para corte. Patas de tubo 40x40 con taco regulable de 60mm.

Se suministran totalmente montadas y soldadas.

NOVEDAD

Mesas preparación verduras **1 cuba**

DIMENSIONES (mm)		CUBA	REF.	PVP(€)
1200x700x850	**1 cuba**	1000x300x200	**IDM712PV**	1110
1400x700x850	**1 cuba**	1200x300x200	**IDM714PV**	1150

NOVEDAD

Mesas preparación verduras **2 cubas**

DIMENSIONES (mm)		CUBA	REF.	PVP(€)
1600x700x850	**2 cubas**	700x300x200	**IDM716PV**	1250
1800x700x850	**2 cubas**	800x300x200	**IDM718PV**	1310

NOVEDAD

Mesas preparación **carnes / pescados**

DIMENSIONES (mm)	REF.	PVP(€)
1200x700x850	**IDM712PC**	1005
1400x700x850	**IDM714PC**	1105

06 • MESAS Y ACCESORIOS

Mesas soporte horno con guías estándar **Soldadas**

Construidas **totalmente** en Acero Inoxidable AISI 304 18/10 satinado y reforzadas con omega. Frontal soldado de 60mm en punto redondo. Cuerpos de guía de chapa 1.5mm de espesor. Patas de tubo 40x40 con taco regulable de 60mm.

Se suministran totalmente montadas y soldadas.

DIMENSIONES (mm)		REF.	PVP(€)
850x750x700	2 cuerpos de guía para 6 GN 1/1	**IDC75090**	660
850x950x700	2 cuerpos de guía para 6 GN 1/1	**IDC95090**	700
1000x750x700	2 cuerpos de guía para 6 bandejas 600x400mm	**IDC75100**	690
1000x950x700	2 cuerpos de guía para 6 bandejas 600x400mm	**IDC95100**	785
1100x750x700	2 cuerpos de guía para 12 GN 1/1 o 6 GN 2/1	**IDC75110**	795
1100x950x700	2 cuerpos de guía para 12 GN 1/1 o 6 GN 2/1	**IDC95110**	850

Pilonas de corte

Construidas **totalmente** en Acero Inoxidable AISI 304 18/10 satinado y reforzadas con omega. Taco de polietileno blanco superior de 50mm de espesor reversible. Estructura y patas de tubo 40x40.

Se suministran totalmente montadas y soldadas.

DIMENSIONES (mm)		REF.	PVP(€)
450x450x850	Marco refuerzo	**IDC04545**	375
450x450x850	1 estante	**IDC14545**	440

Encimeras centrales
Estándar

Construidas **totalmente** en Acero Inoxidable AISI 304 18/10 satinado reforzadas con omegas. Frontal soldado de 60mm en punto redondo.

**Posibilidad de incorporar cartelas de sujeción.*

Medidas especiales en gama flexi-estándar página 210

Fondo 600

DIMENSIONES (mm)	REF.	PVP(€)
600x600x60	**IDE06106**	235
800x600x60	**IDE06108**	245
1000x600x60	**IDE06110**	255
1200x600x60	**IDE06112**	275
1400x600x60	**IDE06114**	300
1500x600x60	**IDE06115**	325
1600x600x60	**IDE06116**	355
1800x600x60	**IDE06118**	395
2000x600x60	**IDE06120**	420
2200x600x60	**IDE06122**	445
2400x600x60	**IDE06124**	475

Fondo 700

DIMENSIONES (mm)	REF.	PVP(€)
600x700x60	**IDE07106**	280
800x700x60	**IDE07108**	290
1000x700x60	**IDE07110**	300
1200x700x60	**IDE07112**	320
1400x700x60	**IDE07114**	350
1500x700x60	**IDE07115**	375
1600x700x60	**IDE07116**	405
1800x700x60	**IDE07118**	445
2000x700x60	**IDE07120**	475
2200x700x60	**IDE07122**	500
2400x700x60	**IDE07124**	530

Fondo 800

DIMENSIONES (mm)	REF.	PVP(€)
600x800x60	**IDE08106**	320
800x800x60	**IDE08108**	325
1000x800x60	**IDE08110**	335
1200x800x60	**IDE08112**	370
1400x800x60	**IDE08114**	385
1500x800x60	**IDE08115**	400
1600x800x60	**IDE08116**	450
1800x800x60	**IDE08118**	495
2000x800x60	**IDE08120**	520
2200x800x60	**IDE08122**	555
2400x800x60	**IDE08124**	580

Encimeras murales
Estándar

Construidas **totalmente** en Acero Inoxidable AISI 304 18/10 satinado reforzadas con omegas. Frontal soldado de 60mm en punto redondo.

**Posibilidad de incorporar cartelas de sujeción.*

Medidas especiales en gama flexi-estándar página 210

Fondo 500

DIMENSIONES (mm)	REF.	PVP(€)
600x500x60	**IDE05006**	235
800x500x60	**IDE05008**	240
1000x500x60	**IDE05010**	255
1200x500x60	**IDE05012**	280
1400x500x60	**IDE05014**	305
1500x500x60	**IDE05015**	335
1600x500x60	**IDE05016**	360
1800x500x60	**IDE05018**	400
2000x500x60	**IDE05020**	420
2200x500x60	**IDE05022**	445
2400x500x60	**IDE05024**	470

Fondo 600

DIMENSIONES (mm)	REF.	PVP(€)
600x600x60	**IDE06006**	255
800x600x60	**IDE06008**	265
1000x600x60	**IDE06010**	275
1200x600x60	**IDE06012**	295
1400x600x60	**IDE06014**	320
1500x600x60	**IDE06015**	345
1600x600x60	**IDE06016**	375
1800x600x60	**IDE06018**	415
2000x600x60	**IDE06020**	440
2200x600x60	**IDE06022**	465
2400x600x60	**IDE06024**	495

Fondo 700

DIMENSIONES (mm)	REF.	PVP(€)
600x700x60	**IDE07006**	300
800x700x60	**IDE07008**	310
1000x700x60	**IDE07010**	320
1200x700x60	**IDE07012**	345
1400x700x60	**IDE07014**	380
1500x700x60	**IDE07015**	395
1600x700x60	**IDE07016**	415
1800x700x60	**IDE07018**	465
2000x700x60	**IDE07020**	495
2200x700x60	**IDE07022**	520
2400x700x60	**IDE07024**	550

06 • MESAS Y ACCESORIOS

Encimeras murales Chef
Estándar

Construidas **totalmente** en Acero Inoxidable AISI 304 18/10 satinado reforzadas con omegas. Frontal soldado de 60mm en punto redondo. Peto posterior de 100mm con radio sanitario. Cuba soldada 400x340x200 mm en encimeras fondo 500mm. Cuba soldada 400x400x200 mm en encimeras fondo 600mm y 700mm.

Cuba derecha

Cuba izquierda

Cuba central

Fondo 500

DIMENSIONES (mm)	CUB. DCHA.	PVP(€)	CUB. IZQ.	PVP(€)
1200x500x60	**IDXE512D**	395	**IDXE512I**	395
1500x500x60	**IDXE515D**	475	**IDXE515I**	475
1800x500x60	**IDXE518D**	565	**IDXE518I**	565

Fondo 600

DIMENSIONES (mm)	CUB. DCHA.	PVP(€)	CUB. IZQ.	PVP(€)	CUB. CENT.	PVP(€)
1000x600x60	**IDXE610D**	385	**IDXE610I**	385		
1200x600x60	**IDXE612D**	410	**IDXE612I**	410		
1400x600x60	**IDXE614D**	450	**IDXE614I**	450		
1500x600x60	**IDXE615D**	490	**IDXE615I**	490		
1600x600x60	**IDXE616D**	535	**IDXE616I**	535	**IDXE616C**	545
1800x600x60	**IDXE618D**	580	**IDXE618I**	580	**IDXE618C**	590
2000x600x60	**IDXE620D**	625	**IDXE620I**	625	**IDXE620C**	635

Fondo 700

DIMENSIONES (mm)	CUB. DCHA.	PVP(€)	CUB. IZQ.	PVP(€)	CUB. CENT.	PVP(€)
1000x700x60	**IDXE710D**	425	**IDXE710I**	425		
1200x700x60	**IDXE712D**	455	**IDXE712I**	455		
1400x700x60	**IDXE714D**	495	**IDXE714I**	495		
1500x700x60	**IDXE715D**	530	**IDXE715I**	530		
1600x700x60	**IDXE716D**	575	**IDXE716I**	575	**IDXE716C**	595
1800x700x60	**IDXE718D**	620	**IDXE718I**	620	**IDXE718C**	630
2000x700x60	**IDXE720D**	670	**IDXE720I**	670	**IDXE720C**	690

Accesorios mesas y encimeras
Estándar

Construidos **totalmente** en Acero Inoxidable AISI 304 18/10 satinado. Se suministran con todo lo necesario para su montaje. A petición del cliente se suministran totalmente montados en caso de compra conjunta de mesa estándar soldada.

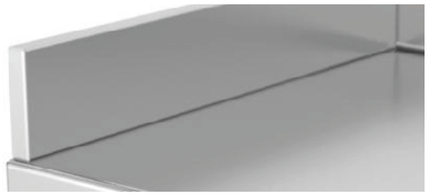

Peto lateral postizo

DIMENSIONES (mm)		REF.	PVP(€)
480x20x100	mesa fondo 500	**IDH9050D**	105
480x20x100	mesa fondo 500	**IDH9050I**	105
580x20x100	mesa fondo 600	**IDH9060D**	110
580x20x100	mesa fondo 600	**IDH9060I**	110
680x20x100	mesa fondo 700	**IDH9070D**	115
680x20x100	mesa fondo 700	**IDH9070I**	115

Soportes y cartelas de sujeción para encimeras estándar

REF.	CARACTERÍSTICAS	PVP(€)
IDH04565	Soporte con pata para encimera fondo 500mm	115
IDH04566	Soporte con pata para encimera fondo 600mm	125
IDH04567	Soporte con pata para encimera fondo 700mm	135
IDH04575	Soporte central de tubo para encimera fondo 500mm	95
IDH04576	Soporte central de tubo para encimera fondo 600mm	100
IDH04577	Soporte central de tubo para encimera fondo 700mm	105
IDH04585D	Cartela de sujeción derecha en chapa de 1,5 mm para encimera fondo 500mm	40
IDH04585I	Cartela de sujeción izquierda en chapa de 1,5 mm para encimera fondo 500mm	40
IDH04586D	Cartela de sujeción derecha en chapa de 1,5 mm para encimera fondo 600mm	45
IDH04586I	Cartela de sujeción izquierda en chapa de 1,5 mm para encimera fondo 600mm	45
IDH04587D	Cartela de sujeción derecha en chapa de 1,5 mm para encimera fondo 700mm	50
IDH04587I	Cartela de sujeción izquierda en chapa de 1,5 mm para encimera fondo 700mm	50

Mesas angulares estándar
desmontadas / soldadas

Construidas **totalmente** en Acero Inoxidable AISI 304 18/10 satinado reforzadas con omegas. Frontal soldado de 60mm en punto redondo. Peto posterior y lateral de 100mm con radio sanitario. Patas de tubo 40x40 con taco regulable de 60mm.

DIMENSIONES (mm)	REF. DESMONTADA	PVP(€)	REF. SOLDADA	PVP(€)
500x500x850	**IDM5050D**	460	**IDM50050**	485
500x600x850	**IDM5060D**	480	**IDM50060**	505
500x700x850	**IDM5070D**	520	**IDM50070**	545
600x500x850	**IDM6050D**	480	**IDM60050**	505
600x600x850	**IDM6060D**	500	**IDM60060**	525
600x700x850	**IDM6070D**	530	**IDM60070**	555
700x500x850	**IDM7050D**	520	**IDM70050**	545
700x600x850	**IDM7060D**	530	**IDM70060**	555
700x700x850	**IDM7070D**	545	**IDM70070**	575

Encimeras murales estándar **angular**

Construidas **totalmente** en Acero Inoxidable AISI 304 18/10 satinado reforzadas con omegas. Frontal soldado de 60mm en punto redondo. Peto posterior y lateral soldados de 100mm con radio sanitario.

DIMENSIONES (mm)	REF.	PVP(€)
500x500x60	**IDE50050**	320
500x600x60	**IDE50060**	335
500x700x60	**IDE50070**	355
600x500x60	**IDE60050**	335
600x600x60	**IDE60060**	360
600x700x60	**IDE60070**	375
700x500x60	**IDE70050**	355
700x600x60	**IDE70060**	375
700x700x60	**IDE70070**	410

Accesorios mesas y encimeras
Estándar

Construidos **totalmente** en Acero Inoxidable AISI 304 18/10 satinado. Se suministran con todo lo necesario para su montaje. A petición del cliente se suministran totalmente montados en caso de compra conjunta de mesa estándar soldada.

Especificar ubicación derecha, centro o izquierda, del elemento escogido, en la mesa.

Cajones individuales para mesa

DIMENSIONES (mm)	REF.	PVP(€)
400x450x180	**IDH04500**	180
450x450x180	**IDH04501**	190

Módulos tolva

DIMENSIONES (mm)	REF.	PVP(€)
450x415x600 mesa fondo 500	**IDH04515**	500
450x515x600 mesa fondo 600	**IDH04516**	510
450x615x600 mesa fondo 700	**IDH04517**	520

Módulos 2 cajones

DIMENSIONES (mm)	REF.	PVP(€)
450x415x600 mesa fondo 500	**IDH04525**	515
450x515x600 mesa fondo 600	**IDH04526**	525
450x615x600 mesa fondo 700	**IDH04527**	540

Módulos 3 cajones

DIMENSIONES (mm)	REF.	PVP(€)
450x415x600 mesa fondo 500	**IDH04535**	530
450x515x600 mesa fondo 600	**IDH04536**	545
450x615x600 mesa fondo 700	**IDH04537**	560

06 • MESAS Y ACCESORIOS

Accesorios mesas y encimeras
Estándar

Módulos 4 cajones

DIMENSIONES (mm)	REF.	PVP(€)
450x415x600 mesa fondo 500	**IDH04545**	570
450x515x600 mesa fondo 600	**IDH04546**	590
450x615x600 mesa fondo 700	**IDH04547**	610

Módulos cuerpo guías plafonados

DIMENSIONES (mm)	REF.	PVP(€)
420x550x600 mesas fondo 600/700-GN1/1	**IDH04511**	470
625x670x600 mesas fondo 700/800-GN2/1	**IDH04521**	490
495x620x600 mesas fondo 700/800-600x400mm	**IDH04564**	510

Módulos cuerpo guías abiertos

DIMENSIONES (mm)	REF.	PVP(€)
420x550x600 mesas fondo 600/700-GN1/1	**IDH04611**	310
625x670x600 mesas fondo 700/800-GN2/1	**IDH04621**	360
495x620x600 mesas fondo 700/800-600x400mm	**IDH04664**	340

Cuchilleros

DIMENSIONES (mm)	REF.	PVP(€)
395x65x275 mesa fondo 500	**IDH04595**	110
495x65x275 mesa fondo 600	**IDH04596**	115
595x65x275 mesa fondo 700	**IDH04597**	120
695x65x275 mesa fondo 800	**IDH04598**	130

Accesorios mesas y encimeras
Estándar

Plafones laterales para mesa altura 850mm

DIMENSIONES (mm)		REF.	PVP(€)
345x30x650	mesa fondo 500	**IDH90500**	95
445x30x650	mesa fondo 600	**IDH90600**	100
545x30x650	mesa fondo 700	**IDH90700**	110
645x30x650	mesa fondo 800	**IDH90800**	120

Plafones traseros para mesa altura 850mm

DIMENSIONES (mm)		REF.	PVP(€)
470x30x650	mesa largo 600	**IDH90806**	105
570x30x650	mesa largo 800	**IDH90808**	115
770x30x650	mesa largo 1000	**IDH90810**	125
970x30x650	mesa largo 1200	**IDH90812**	135
1170x30x650	mesa largo 1400	**IDH90814**	155
1270x30x650	mesa largo 1500	**IDH90815**	175
1370x30x650	mesa largo 1600	**IDH90816**	190
1570x30x650	mesa largo 1800	**IDH90818**	200
1770x30x650	mesa largo 2000	**IDH90820**	210
1970x30x650	mesa largo 2200 (2 partes)	**IDH90822**	230
2170x30x650	mesa largo 2400 (2 partes)	**IDH90824**	240

Plafones laterales para mesa altura 600mm

DIMENSIONES (mm)		REF.	PVP(€)
345x30x400	mesa fondo 500	**IDH96500**	70
445x30x400	mesa fondo 600	**IDH96600**	75
545x30x400	mesa fondo 700	**IDH96700**	85
645x30x400	mesa fondo 800	**IDH96800**	95

Plafones traseros para mesa altura 600mm

DIMENSIONES (mm)		REF.	PVP(€)
470x30x400	mesa largo 600	**IDH90606**	85
570x30x400	mesa largo 800	**IDH90608**	95
770x30x400	mesa largo 1000	**IDH90610**	100
970x30x400	mesa largo 1200	**IDH90612**	110
1170x30x400	mesa largo 1400	**IDH90614**	125
1270x30x400	mesa largo 1500	**IDH90615**	140
1370x30x400	mesa largo 1600	**IDH90616**	155
1570x30x400	mesa largo 1800	**IDH90618**	160
1770x30x400	mesa largo 2000	**IDH90620**	170
1970x30x400	mesa largo 2200 (2 partes)	**IDH90622**	185
2170x30x400	mesa largo 2400 (2 partes)	**IDH90624**	195

Accesorios mesas y encimeras
Estándar

Complementos mesa chef

CARACTERÍSTICAS	REF.	PVP(€)
Delantal frontal derecho mesa mural chef estándar con cuba	**IDL45620D**	95
Delantal frontal izquierdo mesa mural chef estándar con cuba	**IDL45620I**	95
Delantal frontal central mesa mural chef estándar con cuba	**IDL45620C**	95
Delantal frontal derecho con pulsador temporizado + mezclador 2 aguas + caño	**IDL45630D**	275
Delantal frontal izquierdo con pulsador temporizado + mezclador 2 aguas + caño	**IDL45630I**	275
Delantal frontal central con pulsador temporizado + mezclador 2 aguas + caño	**IDL45630C**	275
Adaptación de sensor + electro-válvula + mezclador 2 aguas + caño.	**IDL45700**	525

Zócalos frontales / posteriores para mesa

DIMENSIONES (mm)	REF.	PVP(€)
mesa largo 600	**IDH92060**	80
mesa largo 800	**IDH92080**	100
mesa largo 1000	**IDH92100**	120
mesa largo 1200	**IDH92120**	140
mesa largo 1400	**IDH92140**	160
mesa largo 1500	**IDH92150**	170
mesa largo 1600	**IDH92160**	180
mesa largo 1800	**IDH92180**	200
mesa largo 2000	**IDH92200**	220
mesa largo 2200 (2 partes)	**IDH92220**	250
mesa largo 2400 (2 partes)	**IDH92240**	270

Zócalos laterales para mesa

DIMENSIONES (mm)	REF.	PVP(€)
para mesa fondo 500	**IDH92500**	80
para mesa fondo 600	**IDH92600**	85
para mesa fondo 700	**IDH92700**	90
para mesa fondo 800	**IDH92800**	100

Adaptación de ruedas sintéticas

DIMENSIONES (mm)	REF.	PVP(€)
4 RUEDAS 100ø, (2 con freno)	**IDH90410**	215
6 RUEDAS 100ø, (3 con freno)	**IDH90420**	305

Adaptación de ruedas inoxidables

DIMENSIONES (mm)	REF.	PVP(€)
4 RUEDAS 100ø, (2 con freno)	**IDH90430**	255
6 RUEDAS 100ø, (3 con freno)	**IDH90440**	355